Zugehöriges Datenblatt *Associated data sheet*	CVS	Rotationskompressor / Vakuumpumpe *Compressor/Vacuumpump*	Index	Revision Nr.	Maßblatt - *Dimension sheet*
920 080-00			Name	Datum	**920 080-00 M**

VacuStar 900 - 1300 - 1600

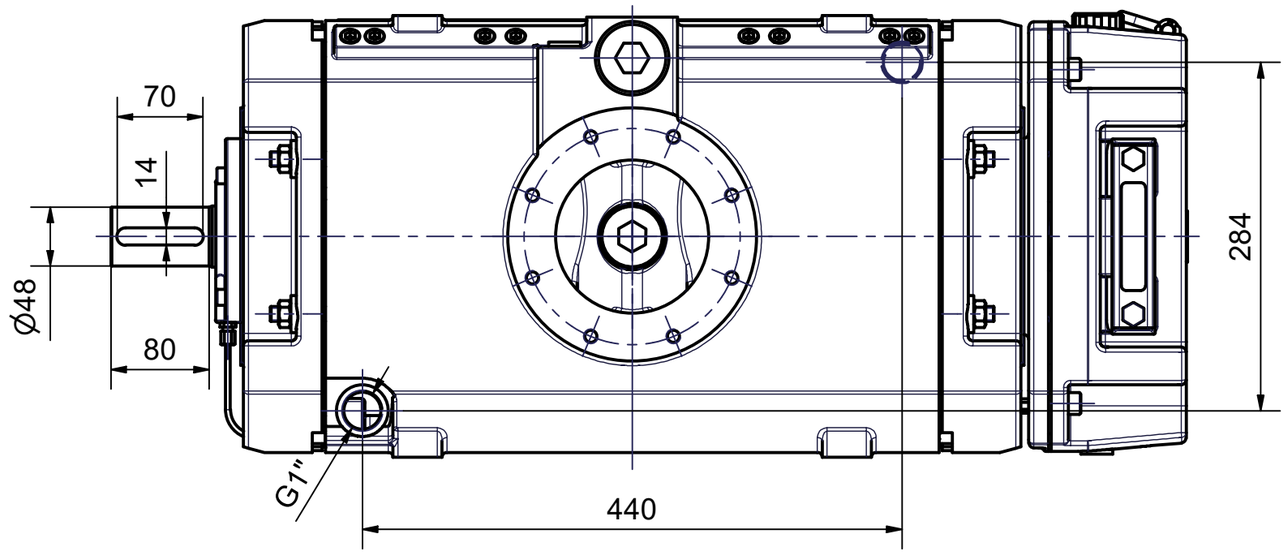

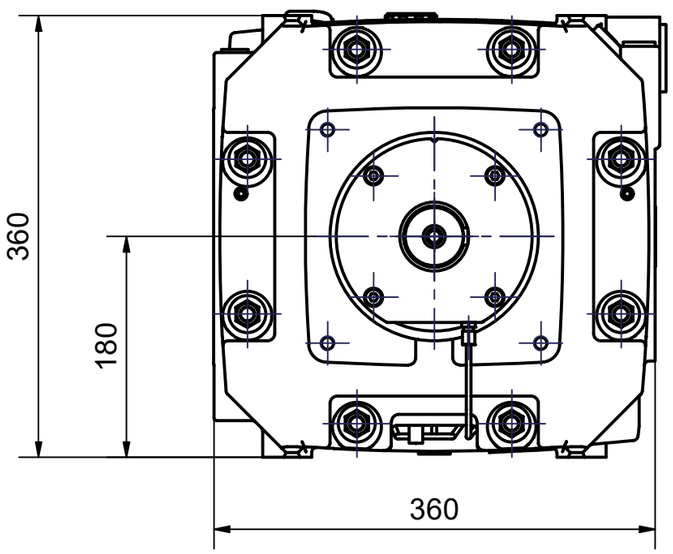

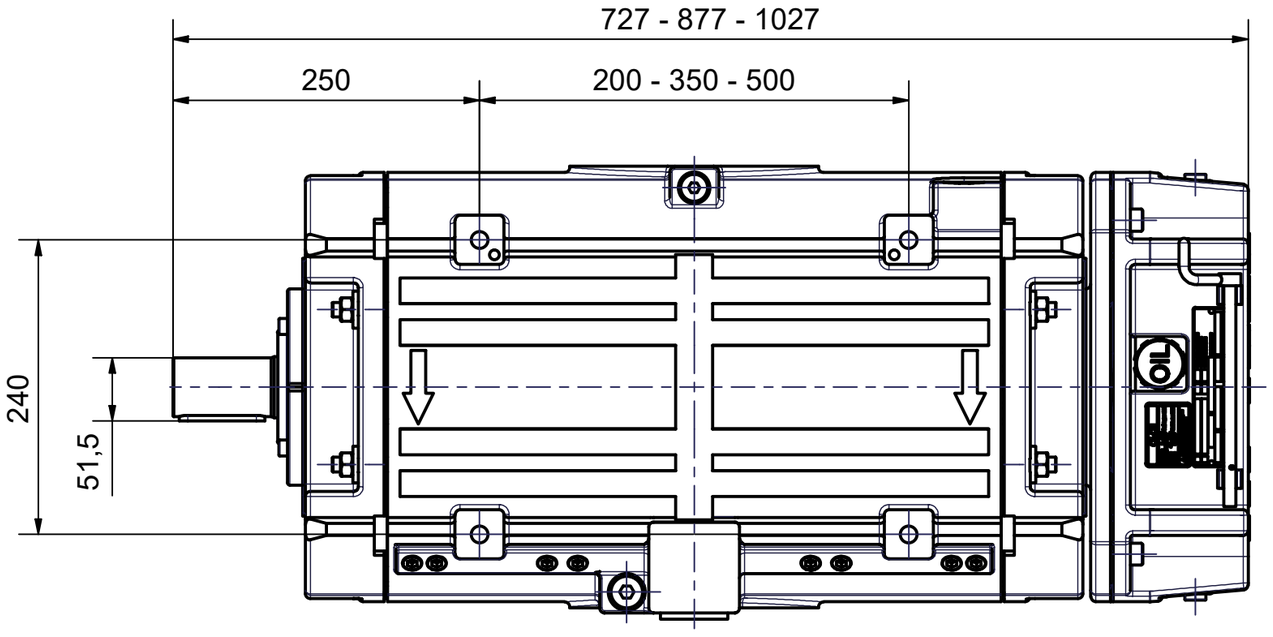

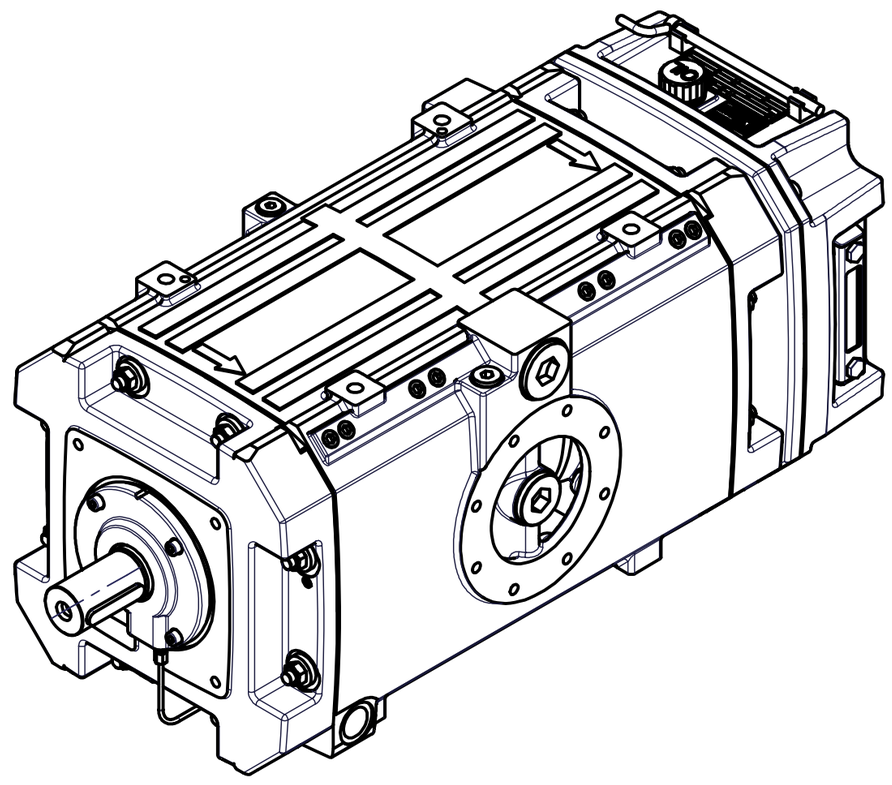

Erstellt: *Issued:*	25.01.2007 Kunimünch	Geprüft: *Checked:*	20.04.2007 Lütte	Genehmigt: *Approved:*	20.04.2007 Reinger			CVS engineering GmbH, Großmattstraße 14, D-79618 Rheinfelden Tel. +49-7623-71741-0 Fax. +49-7623-71741-90	Schutzvermerk ISO 16016 beachten
Ersatz für: *Replaces:*		Ersetzt durch: *Replaced by:*		Maßstab: *Scale:*	1 : 5	Sprache: *Language:*	de / en		

Q:\TYPEN\RSW\Serie\920080-00_MASSBLATT 1300.idw